DETAJL JAŠKA S ČISTILNIM KOSOM/BLATNIKOM na cevi d90

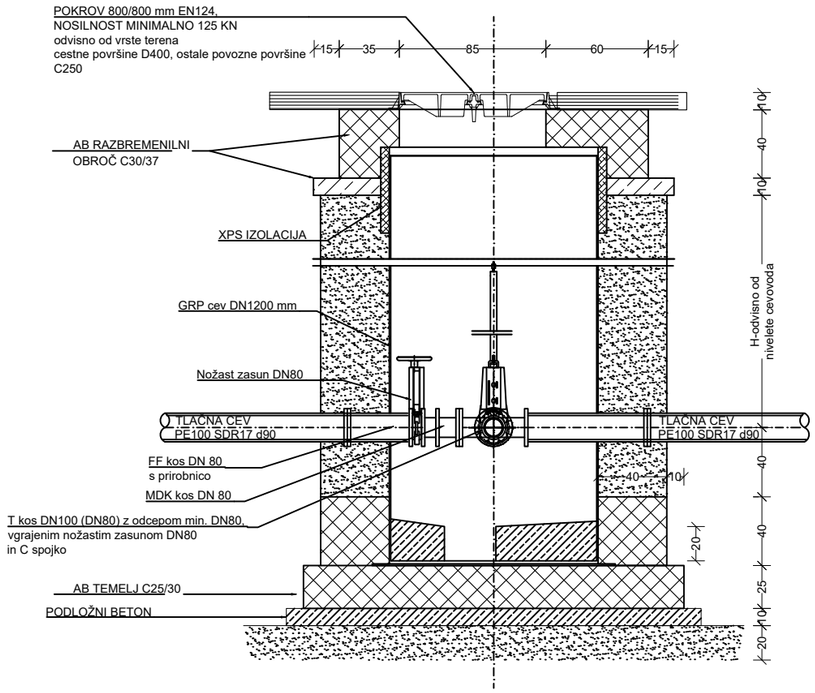

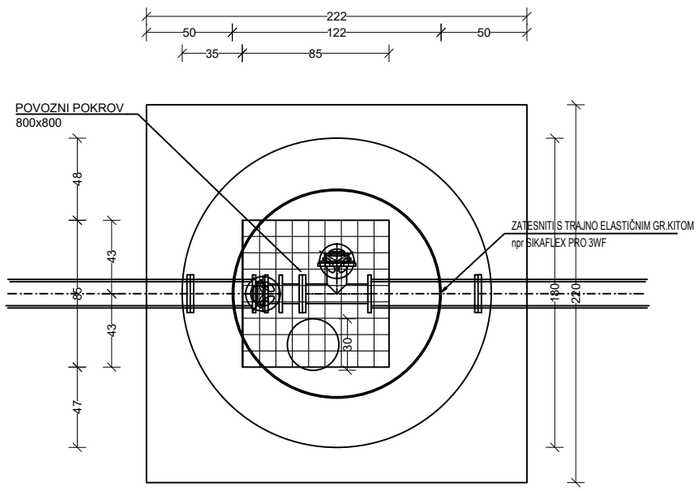

DETAJL JAŠKA S ČISTILNIM KOSOM/BLATNIKOM na cevi d110

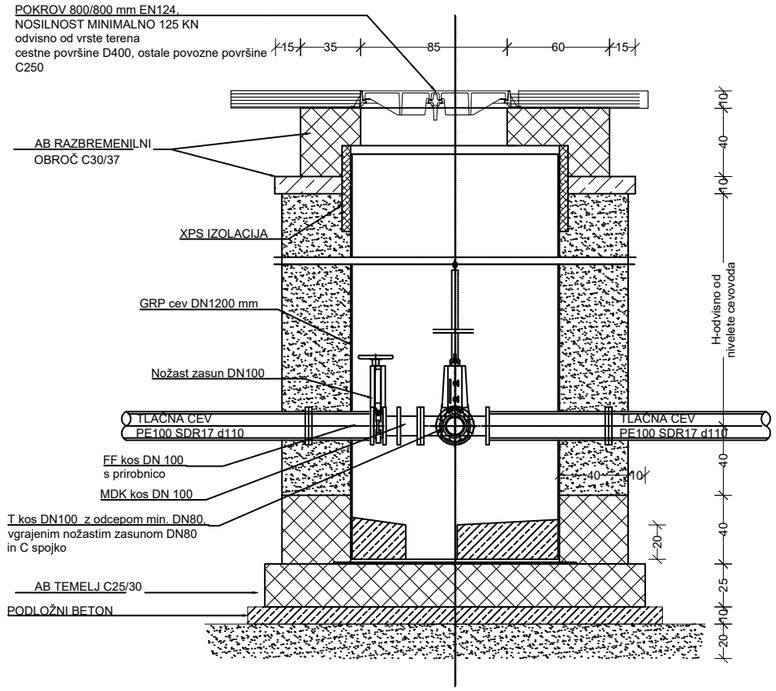

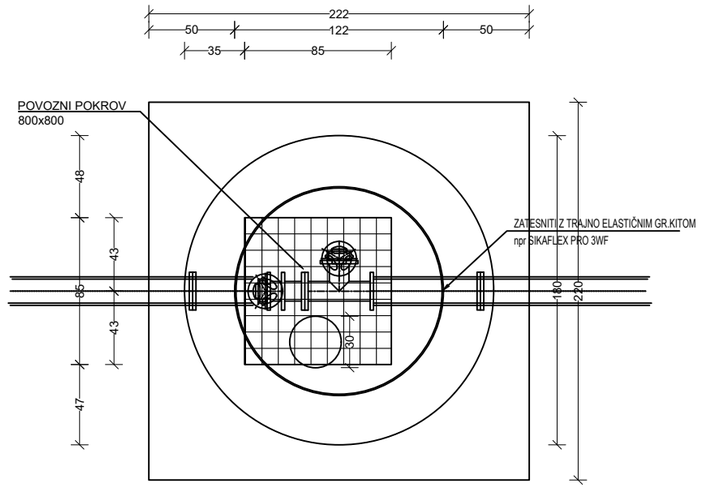

DETAJL JAŠKA S ČISTILNIM KOSOM/BLATNIKOM

Št. projekta:	Projekt:	Št. načrta:	Šifra priloge:
9601	Kanalizacija odpadnih vod za naselje Unec, Ivanje Selo in Slivice; 1.faza Unec in Slivnica	9601/2	9.8

0.12m²

© 2026 x:\projekti\9601_pzi_kanal_unec_slivnica\pzi\2_nacrt kanalizacije\9601 pzi detajli.dwg